Royal Exclusiv Pumpen & Anlagenbau

Klaus Jansen // Richard-Byrd-Str. 7 // 50829 Köln // Deutschland

Fon +49(0)221/222886 0 // Fax +49(0)221/22288622
info@royal-exclusiv.de // www.royal-exclusiv.de

Since 1986

Ersatzteilliste für Bubble King® 2500 Abschäumerpumpe

Für alle Bubble King® 2500 Eiweißabschäumerpumpen intern

v1.0

DEU

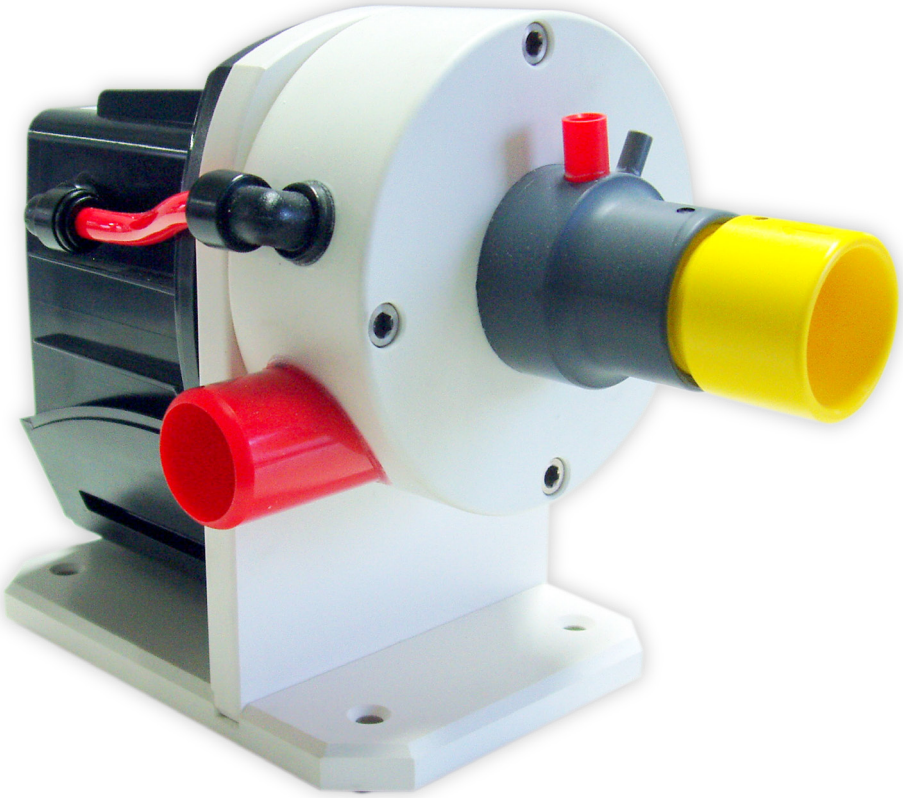

Royal Exclusiv Pumpen & Anlagenbau

Klaus Jansen // Richard-Byrd-Str. 7 // 50829 Köln // Deutschland

Fon +49(0)221/222886 0 // Fax +49(0)221/22288622
info@royal-exclusiv.de // www.royal-exclusiv.de

Since 1986

Bubble King® 2500 Eiweißabschäumerpumpe — Artikel Nr. 114 — 672,00 €

Ersatzteilliste	*Art.Nr. (110V)*	*(230V)*	*Preis*
Abschäumerpumpe BK 2500 komplett	114/1	114/2	**672,00 €**
Antriebsmotor BK 2500 mit AKB (Anti-Kalk-Bypass)	138/1-1	138/2-1	**352,00 €**
Pumpenkopf PVC weiß mit AKB (Anti-Kalk-Bypass)	250	250	**195,20 €**
Laufradeinheit komplett mit Metallachse	125/1-4	125/2-4	**220,00 €**
Gleitlagerbuchse mit O-Ring 1 Stück	155	155	**6,50 €**
Titanschrauben für Pumpenkopf 4 Stück	183	183	**25,60 €**
Titanschrauben für Motorblock 4 Stück	183-1	183-1	**11,70 €**
Standsockel normal PVC weiß	148	148	**95,00 €**
AKB Schlauchstück Ø 8mm rot	295	295	**4,00 €**
Düsen - Basisteil intern mit Ozonanschluß	284	284	**16,80 €**
Schraubdüse 22mm	288	288	**18,30 €**
Silikonschlauch-Stück 32mm 75mm lang	296	296	**7,85 €**
Gummifüße 4 Stück	180	180	**4,00 €**
Silikonschlauch 9x3mm (Preis pro Meter)	185	185	**18,50 €**
Silikon Dichtung für Pumpenkopf 90x2,5mm	169	169	**5,10 €**
Silikon Dichtung für Motorblock 82x4mm	170	170	**4,45 €**

Zubehör	*Art.Nr. (110V)*	*(230V)*	*Preis*
Zusatzschalldämpfer Ø 63mm	999	999	**32,00 €**
Halterung Ø 63mm für Decken- oder Wandmontage	930-63	930-63	**6,50 €**
Schalldämpfer - Innenteil	294-1	294-1	**5,90 €**
Silikonfett Tube 6g	030/6	030/6	**2,50 €**
Silikonfett Tube 25g	030/25	030/25	**7,50 €**

Zubehör

Zusatzschalldämpfer Ø 63mm
999 32,00 €

Zubehör

Halterung Ø 63mm für Decken- oder Wandmontage
930-63 6,50 €

Zubehör

Schalldämpfer - Innenteil
294-1 5,90 €

Zubehör

Silikonfett Tube 6g
030-6 2,50 €

Für weitere Informationen schauen Sie bitte im Netz unter www.royal-exclusiv.de. Einfach Artikelnummer oder Name in die Suchmaske eintragen oder email an: info@royal-exclusiv.de.
Alle Angaben ohne Gewähr. Wir versuchen unser Bestes, aber Druckfehler vorbehalten.

Royal Exclusiv Pumpen & Anlagenbau

Klaus Jansen // Richard-Byrd-Str. 7 // 50829 Köln // Deutschland

Fon +49(0)221/222886 0 // Fax +49(0)221/22288622
info@royal-exclusiv.de // www.royal-exclusiv.de

Since 1986

Bubble King® 2500 Eiweißabschäumerpumpe

Artikel Nr. 114 **672,00 €**

Ersatzteil

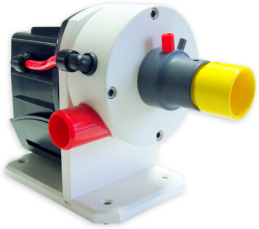

Abschäumerpumpe
BK 2500 komplett
114/x 672,00 €

Ersatzteil

Antriebsmotor BK 2500
mit AKB (Anti-Kalk-Bypass)
138/x-1 352,00 €

Ersatzteil

Pumpenkopf PVC weiß
mit AKB (Anti-Kalk-Bypass)
250 195,20 €

Ersatzteil

Laufradeinheit komplett
mit Metallachse
125/x-4 220,00 €

Ersatzteil

Gleitlagerbuchse
mit O-Ring
155 6,50 €

Ersatzteil

Titanschrauben
für Pumpenkopf 4 Stück
183 25,60 €

Ersatzteil

Titanschrauben
für Motorblock 4 Stück
183-1 11,70 €

Ersatzteil

Standsockel normal
PVC weiß
148 95,00 €

Ersatzteil

AKB Schlauchstück
Ø 8mm rot
295 4,00 €

Ersatzteil

Düsen - Basisteil intern
mit Ozonanschluß
284 16,80 €

Ersatzteil

Schraubdüse 22mm
288 18,30 €

Ersatzteil

Silikonschlauch-Stück
32mm 75mm lang
296 7,85 €

Ersatzteil

Gummifüße 4 Stück
180 4,00 €

Ersatzteil

Silikonschlauch 9x3mm
(Preis pro Meter)
185 18,50 €

Ersatzteil

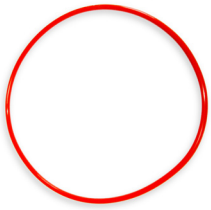

Silikon Dichtung für
Pumpenkopf 90x2,5mm
169 5,10 €

Ersatzteil

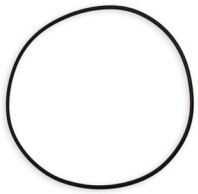

Silikon Dichtung für
Motorblock 82x4mm
170 4,45 €

Für weitere Informationen schauen Sie bitte im Netz unter www.royal-exclusiv.de. Einfach Artikelnummer oder Name in die Suchmaske eintragen oder email an: info@royal-exclusiv.de.
Alle Angaben ohne Gewähr. Wir versuchen unser Bestes, aber Druckfehler vorbehalten.

Royal Exclusiv Pumpen & Anlagenbau

Klaus Jansen // Richard-Byrd-Str. 7 // 50829 Köln // Deutschland

Fon +49(0)221/222886 0 // Fax +49(0)221/22288622
info@royal-exclusiv.de // www.royal-exclusiv.de

Since 1986

Bubble King® 2500 Eiweißabschäumerpumpe
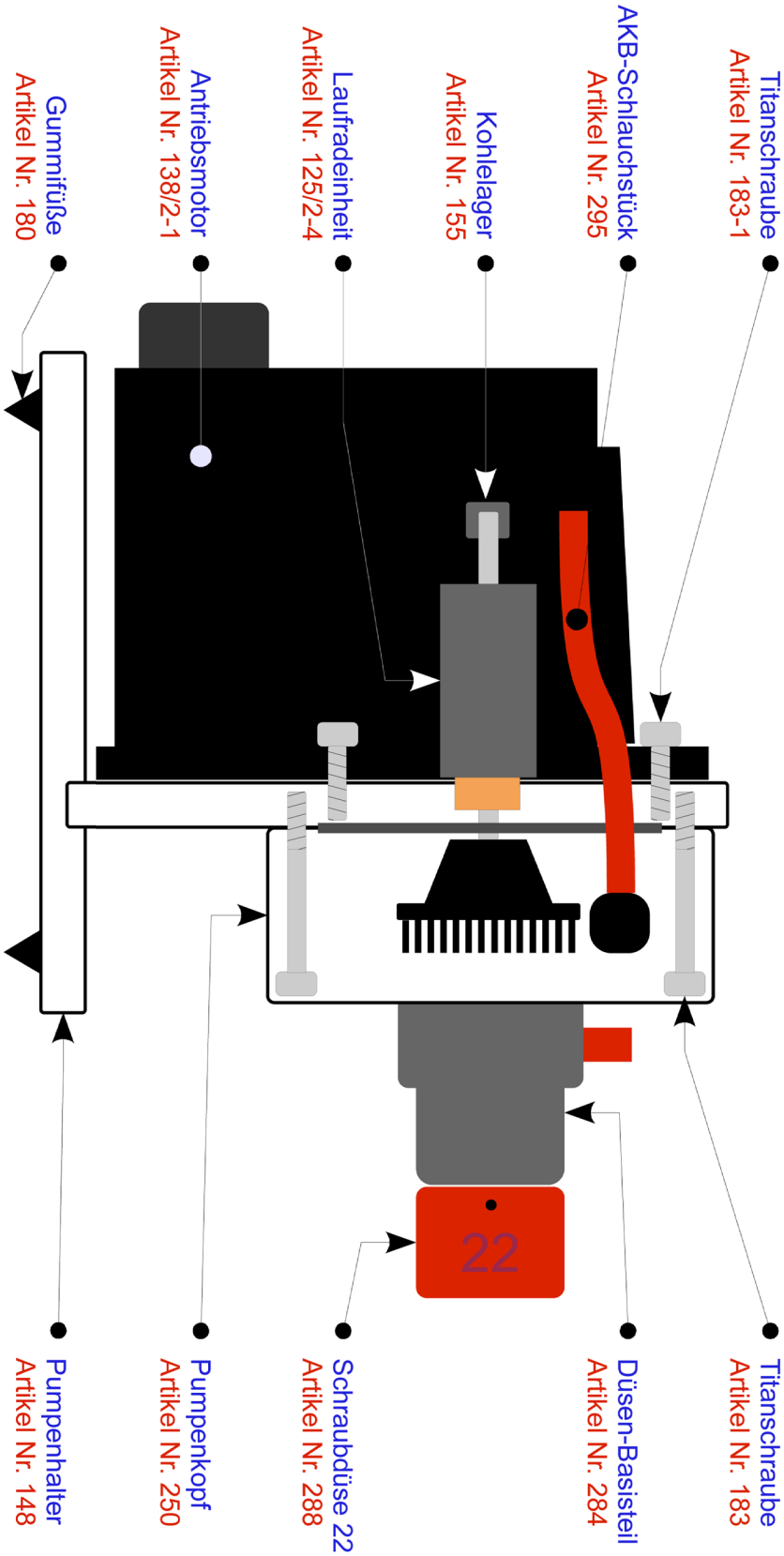
Artikel Nr. 114 **672,00 €**