Royal Exclusiv Pumpen & Anlagenbau

Klaus Jansen // Richard-Byrd-Str. 7 // 50829 Köln // Deutschland

Fon +49(0)221/222886 0 // Fax +49(0)221/22288622
info@royal-exclusiv.de // www.royal-exclusiv.de

Since 1986

vs14

Datenblatt und Ersatzteilliste für Bubble King® Supermarin 250

Für alle Bubble King® Supermarin Eiweißabschäumer 250

DEU

Royal Exclusiv Pumpen & Anlagenbau

Klaus Jansen // Richard-Byrd-Str. 7 // 50829 Köln // Deutschland

Fon +49(0)221/222886 0 // Fax +49(0)221/22288622
info@royal-exclusiv.de // www.royal-exclusiv.de

Since 1986

Datenblatt für Eiweißabschäumer Bubble King® Supermarin 250 VS14

Eiweißabschäumer Bubble King® Supermarin 250 VS14 Artikel Nr. 91 1312,50 €

für Aquarien von 1.000 ltr. - 3.000 ltr.

Eiweißabschäumer-Serie Bubble King® Supermarin für Aquariumanlagen. Zur internen Aufstellung in Filteranlagen. Für besonders schnelle, effektive und nasse Abschäumung geeignet. Die sogenannte Brechstange, die Universallösung, für viele Fische und Aquarien mit starker Verunreinigung.

Technische Daten Bubble King® Supermarin 250:
2.000 ltr./h Luft - 3.000 ltr./h Wasser = 1 Pumpe Bubble King® 2000
mit AKB- (Anti-Kalk-Bypass) und Ozon- Anschluss
Bodenplatte: Ø 27 cm / Höhe ~ 56 cm

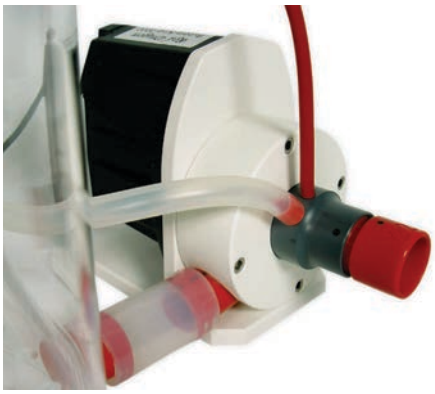

Abschäumerpumpe Bubble King® 2000 mit AKB (Anti-Kalk-Bypass)
Förderleistung: 2.000 l/h Lufteinzug ~ 3.000 l/h Wassereinzug
Stromverbrauch - Wirkleistung: P = 58 Watt/h
Betriebsspannung: 230 Volt 50 Hz (auch in 110V/60Hz lieferbar)
Schutzklasse: IP 68
Wasserstandshöhe: ~ 180 mm bis ~ 230 mm (ideal ~ 200mm)
Gewicht Abschäumer: 11 kg inklusive Pumpe
Höhe der Ansaugseite: Mitte 95 mm

Abmessungen Abschäumer ohne Pumpe: 330 mm breit / 290 mm lang / ~ 560 mm hoch
Abmessungen Abschäumer m. Pumpe (90° zu Keilrohr):
345 mm breit / 470 mm lang / ~ 560 mm hoch
Abmessungen Abschäumer m. Pumpe (gegenüber Keilrohr):
520 mm breit / 300 mm lang / ~ 560 mm hoch
Höhe Auslass-Propfen ~ 400mm

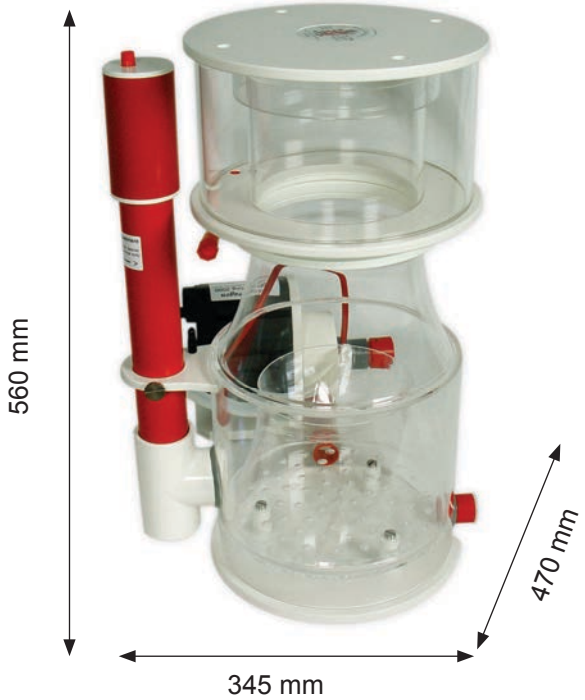

Royal Exclusiv Pumpen & Anlagenbau

Klaus Jansen // Richard-Byrd-Str. 7 // 50829 Köln // Deutschland

Fon +49(0)221/222886 0 // Fax +49(0)221/22288622
info@royal-exclusiv.de // www.royal-exclusiv.de

Since 1986

Eiweißabschäumer Bubble King® Supermarin 250 Artikel Nr. 91

Eiweißabschäumer Bubble King® Supermarin 250 für Aquariumanlagen von 1.000 l bis 3.000 l.
Zur internen Aufstellung in Filteranlagen.

Der Abschäumer ist mit einer seitlich montierten Red Dragon® Bubble King® Abschäumerpumpe von Royal Exclusiv® ausgestattet.

Für die Wasserstandsregulierung ist ein 360° drehbares PVC - Keilrohr angebracht.
Darauf ist ein Einzelschalldämpfer aufgeklemmt, der zum Reinigen, durch Abheben des Deckels geöffnet werden kann. Der Wasserauslauf befindet sich unterhalb des montierten T - Stücks.

Durch Aufschrauben der Titan-Schlitzschrauben in der Bodenplatte kann der Abschäumerbody von der PVC Bodenplatte abgenommen werden.

Der komplette Abschäumertopf ist vom Säulenrohr abschraubbar. Die hierfür erforderliche Hubhöhe beträgt 20 mm. Im Topfboden ist eine drehbare Auslaufgarnitur zum Ableiten des Absorbats angebracht.

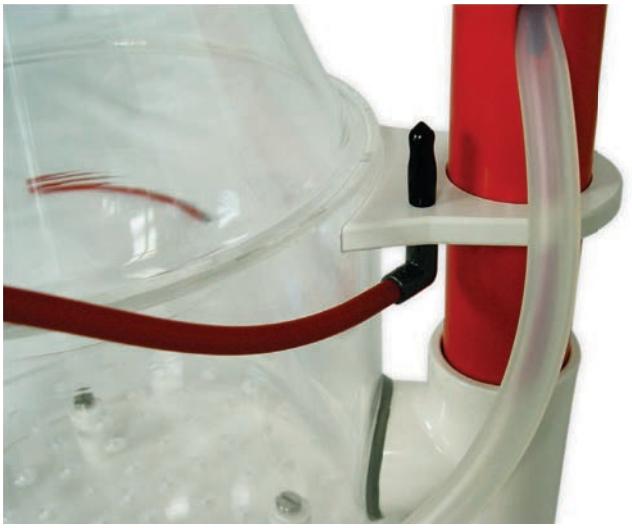

Die Abschäumerpumpe ist mit einem Anti - Kalk - Bypass ausgerüstet. Die Verbindung von Abschäumer und Pumpe erfolgt druckseitig über ein lose aufgestecktes Ø 30 mm Silikonschlauchstück. Der 9 mm Silikonschlauch stellt die Verbindung der Luftansaugung zwischen Pumpe und Schalldämpfer her. Die Pumpe kann an zwei Positionen mit den Abschäumer verbunden werden. Der graue 6 mm Stutzen am Düsenbasisteil ist für die Einleitung von Ozon vorbereitet. Die rote Schraubdüse ist zum Einstellen der einzuziehenden Wassermenge. Durch Ausdrehen erhöht sich der Wasserdurchsatz.

Wichtiger Wartungshinweis !!!
Um einen störungsfreien Betrieb des Eiweißabschäumers zu gewährleisten, muss die Abschäumerpumpe in regelmäßigen Zeitintervallen gereinigt und entkalkt werden!

Royal Exclusiv Pumpen & Anlagenbau

Klaus Jansen // Richard-Byrd-Str. 7 // 50829 Köln // Deutschland

Fon +49(0)221/222886 0 // Fax +49(0)221/22288622
info@royal-exclusiv.de // www.royal-exclusiv.de

Since 1986

Eiweißabschäumer Bubble King® Supermarin 250 Artikel Nr. 91

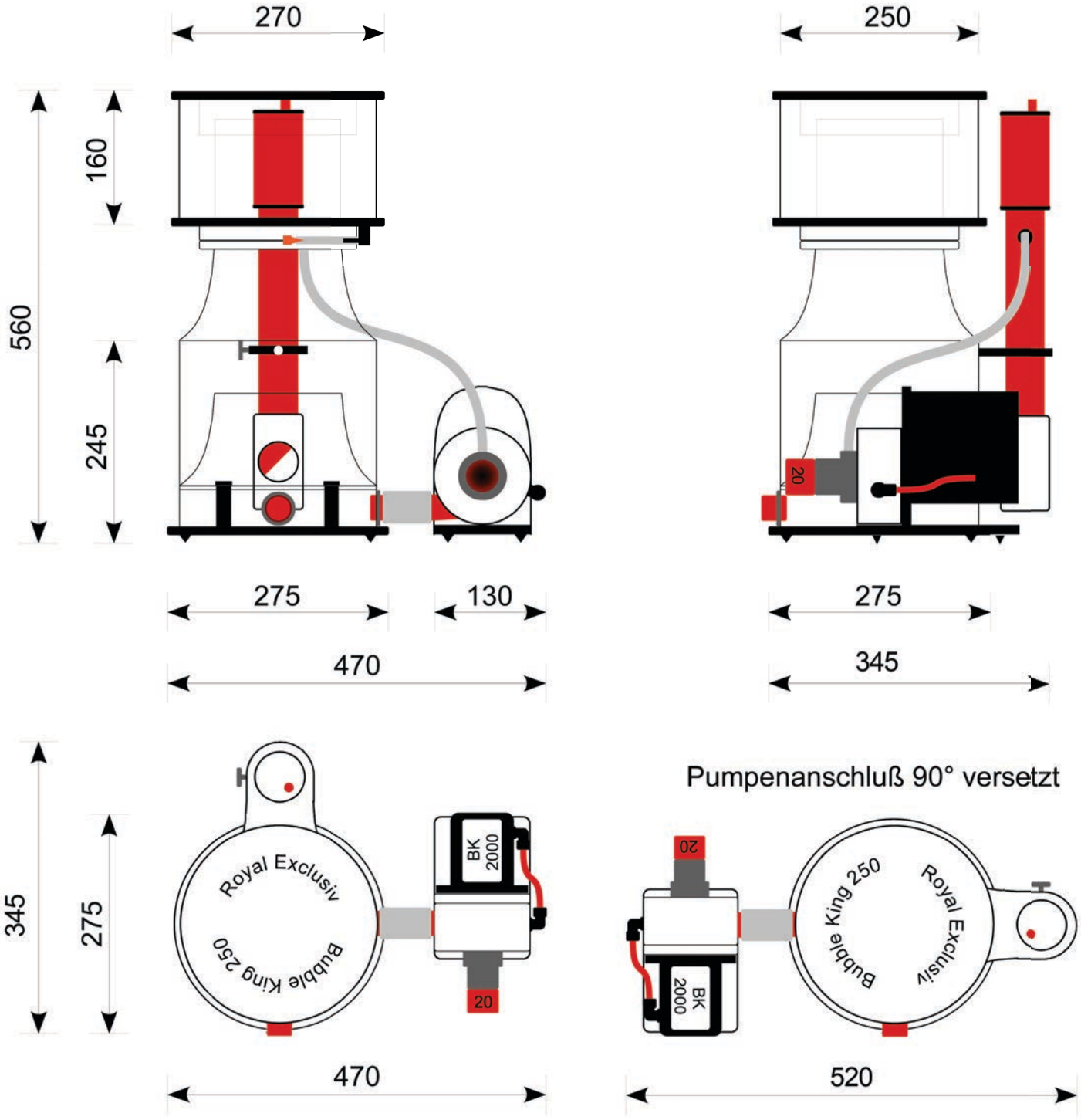

Royal Exclusiv Pumpen & Anlagenbau

Klaus Jansen // Richard-Byrd-Str. 7 // 50829 Köln // Deutschland

Fon +49(0)221/222886 0 // Fax +49(0)221/22288622
info@royal-exclusiv.de // www.royal-exclusiv.de

Since 1986

Eiweißabschäumer Bubble King® Supermarin 250 Artikel Nr. 91

Ersatzteilliste	*Art.Nr. (110V)*	*(230V)*	*Preis*
Einfach Schalldämpfer mit 50mm Nut	291	291	**33,60 €**
Silikon-Ablaufgarnitur (Auslausgarnitur)	298	298	**23,52 €**
Topfdeckel mit Schaumring	313	313	**97,65 €**
Topf mit Konus / Schaumrohr / Ablaufgarnitur	354	354	**310,80 €**
Silikon Dichtung für Topf-Konus 165x3,0mm	333	333	**8,72 €**
Silikonschlauch-Stück 32mm 75mm lang	296	296	**8,24 €**
Keilrohr Ø 50mm PVC rot	345	345	**27,83 €**
Kunststoffschraube für Rohrhalter 6x12mm	181-1	181-1	**0,53 €**
Titan Rändelschraube für Arretierung Keilrohr	183-7	183-7	**10,40 €**
Gummifüße 4 Stück	180	180	**4,20 €**
Silikonschlauch 9x3mm (Preis pro Meter)	185	185	**19,43 €**
Abschäumerbody mit Konus	363/14	363/14	**537,60 €**
Bodenplatte PVC weiß Ø 270mm	400/14	400/14	**85,68 €**
Abschäumerpumpe BK 2000 komplett	117/1	117/2	**663,60 €**
Antriebsmotor BK 2000 mit AKB (Anti-Kalk-Bypass)	138/1	138/2	**369,60 €**
Pumpenkopf PVC weiß mit AKB (Anti-Kalk-Bypass)	255	255	**207,90 €**
Laufradeinheit komplett mit Metallachse	125/1-3	125/2-3	**215,25 €**
Gleitlagerbuchse mit O-Ring 1 Stück	155	155	**6,83 €**
Titanschrauben für Pumpenkopf 4 Stück	183	183	**26,88 €**
Titanschrauben für Motorblock 4 Stück	183-1	183-1	**12,29 €**
Standsockel umgedreht PVC weiß	151	151	**109,20 €**
AKB Schlauchstück Ø 8mm rot	295	295	**4,20 €**
Düsen - Basisteil intern mit Ozonanschluß	284	284	**17,64 €**
Schraubdüse 20mm	286	286	**19,22 €**
Rohrabdeckung aussen Ø 30mm transp. für SM 1St.	907-SM	907-SM	**1,31 €**
Titanschraube für Bodenplatte 1 Stück	183-9	183-9	**3,78 €**
Silikon Dichtung 90 x 2,5mm Pumpenkopf BK 2000	169	169	**5,36 €**
Silikon Dichtung 82 x 4mm Motorblock BK 2000	170	170	**4,67 €**

Für die Ersatzteiliste Red Dragon® 3 Abschäumerpumpe siehe separates Dokument.
Downloadbar auf unserer Homepage unter Red Dragon® 3 Abschäumerpumpe.

Zubehör	*Art.Nr. (110V)*	*(230V)*	*Preis*
Zusatzschalldämpfer Ø 63mm	999	999	**33,60 €**
Halterung Ø 63mm für Decken- oder Wandmontage	930-63	930-63	**6,83 €**
Schalldämpfer - Innenteil	294-1	294-1	**6,20 €**
Silikonfett Tube 6g	030/6	030/6	**2,63 €**
Silikonfett Tube 25g	030/25	030/25	**7,88 €**

Royal Exclusiv Pumpen & Anlagenbau

Klaus Jansen // Richard-Byrd-Str. 7 // 50829 Köln // Deutschland

Fon +49(0)221/222886 0 // Fax +49(0)221/22288622
info@royal-exclusiv.de // www.royal-exclusiv.de

Since 1986

Eiweißabschäumer Bubble King® Supermarin 250 Artikel Nr. 91

Bitte das x durch die entsprechende Nummer für die Stromspannung 110/230Volt ersetzen.

Ersatzteil

Einfach Schalldämpfer
mit 50mm Nut
291 33,60 €

Ersatzteil

Silikon-Ablaufgarnitur
Auslaufgarnitur
298 23,52 €

Ersatzteil

Topfdeckel mit Schaumring
313 97,65 €

Ersatzteil

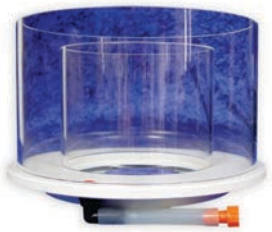

Topf mit Konus / Schaum-
rohr / Auslaufgarnitur
354 310,80 €

Ersatzteil

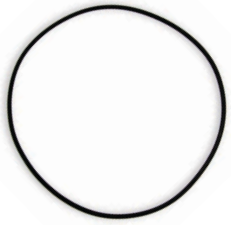

Silikon Dichtung für
Topf-Konus 165x3,0mm
333 8,72 €

Ersatzteil

Silikonschlauch-Stück
32mm 75mm lang
296 8,24 €

Ersatzteil

Keilrohr Ø 50mm
345 27,83 €

Ersatzteil

Kunststoffschraube
für Rohrhalter 6x12mm
181-1 0,53 €

Ersatzteil

Titan Rändelschraube
für Arretierung Keilrohr
183-7 10,40 €

Ersatzteil

Gummifüße 4 Stück
180 4,20 €

Ersatzteil

Silikonschlauch 9x3mm
(Preis pro Meter)
185 19,43 €

Ersatzteil

Abschäumerbody
mit Konus
363/14 537,60 €

Ersatzteil

Bodenplatte PVC weiß
Ø 270mm
400/14 85,68 €

Ersatzteil

Abschäumerpumpe
BK 2000 komplett
117/x 663,60 €

Ersatzteil

Antriebsmotor BK 2000
mit AKB (Anti-Kalk-Bypass)
138/x 369,60 €

Ersatzteil

Pumpenkopf PVC weiß
mit AKB (Anti-Kalk-Bypass)
255 207,90 €

Für weitere Informationen schauen Sie bitte im Netz unter www.royal-exclusiv.de. Einfach Artikelnummer oder Name in die Suchmaske eintragen oder email an: info@royal-exclusiv.de.
Alle Angaben ohne Gewähr. Wir versuchen unser Bestes, aber Druckfehler vorbehalten.

Royal Exclusiv Pumpen & Anlagenbau

Klaus Jansen // Richard-Byrd-Str. 7 // 50829 Köln // Deutschland

Fon +49(0)221/222886 0 // Fax +49(0)221/22288622
info@royal-exclusiv.de // www.royal-exclusiv.de

Since 1986

Eiweißabschäumer Bubble King® Supermarin 250 Artikel Nr. 91

Bitte das x durch die entsprechende Nummer für die Stromspannung 110/230Volt ersetzen.

Ersatzteil

Laufradeinheit komplett
mit Metallachse
125/x-3 215,25 €

Ersatzteil

Gleitlagerbuchse
mit O-Ring
155 6,83 €

Ersatzteil

Titanschrauben
für Pumpenkopf 4 Stück
183 26,88 €

Ersatzteil

Titanschrauben für
Motorblock 4 Stück
183-1 12,29 €

Ersatzteil

Standsockel umgedreht
PVC weiß
151 109,20 €

Ersatzteil

AKB Schlauchstück
Ø 8mm rot
295 4,20 €

Ersatzteil

Düsen - Basisteil intern
mit Ozonanschluß
284 17,64 €

Ersatzteil

Schraubdüse 20mm
286 19,22 €

Zubehör

Rohrabdeckung Ø aussen
30mm transp. für SM 1 St.
907-SM 1,31 €

Zubehör

Titanschraube
für Bodenplatte 1 Stück
183-9 3,78 €

Zubehör

Silikon Dichtung 90x2,5mm
für Pumpenkopf BK 2000
169 5,36 €

Zubehör

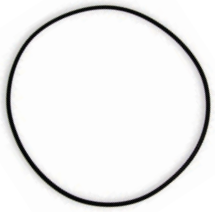

Silikon Dichtung 82 x 4mm
für Motorblock BK 2000
170 4,67 €

Zubehör

Zusatzschalldämpfer
Ø 63mm
999 33,60 €

Zubehör

Halterung Ø 63mm für De-
cken- oder Wandmontage
930-63 6,83 €

Zubehör

Schalldämpfer - Innenteil
294-1 6,20 €

Zubehör

Silikonfett Tube 6g
030-6 2,63 €

Für weitere Informationen schauen Sie bitte im Netz unter www.royal-exclusiv.de. Einfach Artikelnummer oder Name in die Suchmaske eintragen oder email an: info@royal-exclusiv.de.
Alle Angaben ohne Gewähr. Wir versuchen unser Bestes, aber Druckfehler vorbehalten.

Royal Exclusiv Pumpen & Anlagenbau

Klaus Jansen // Richard-Byrd-Str. 7 // 50829 Köln // Deutschland

Fon +49(0)221/222886 0 // Fax +49(0)221/22288622
info@royal-exclusiv.de // www.royal-exclusiv.de

Since 1986

Eiweißabschäumer Bubble King® Supermarin 250 Artikel Nr. 91

Bitte das x durch die entsprechende Nummer für die Stromspannung 110/230Volt ersetzen.

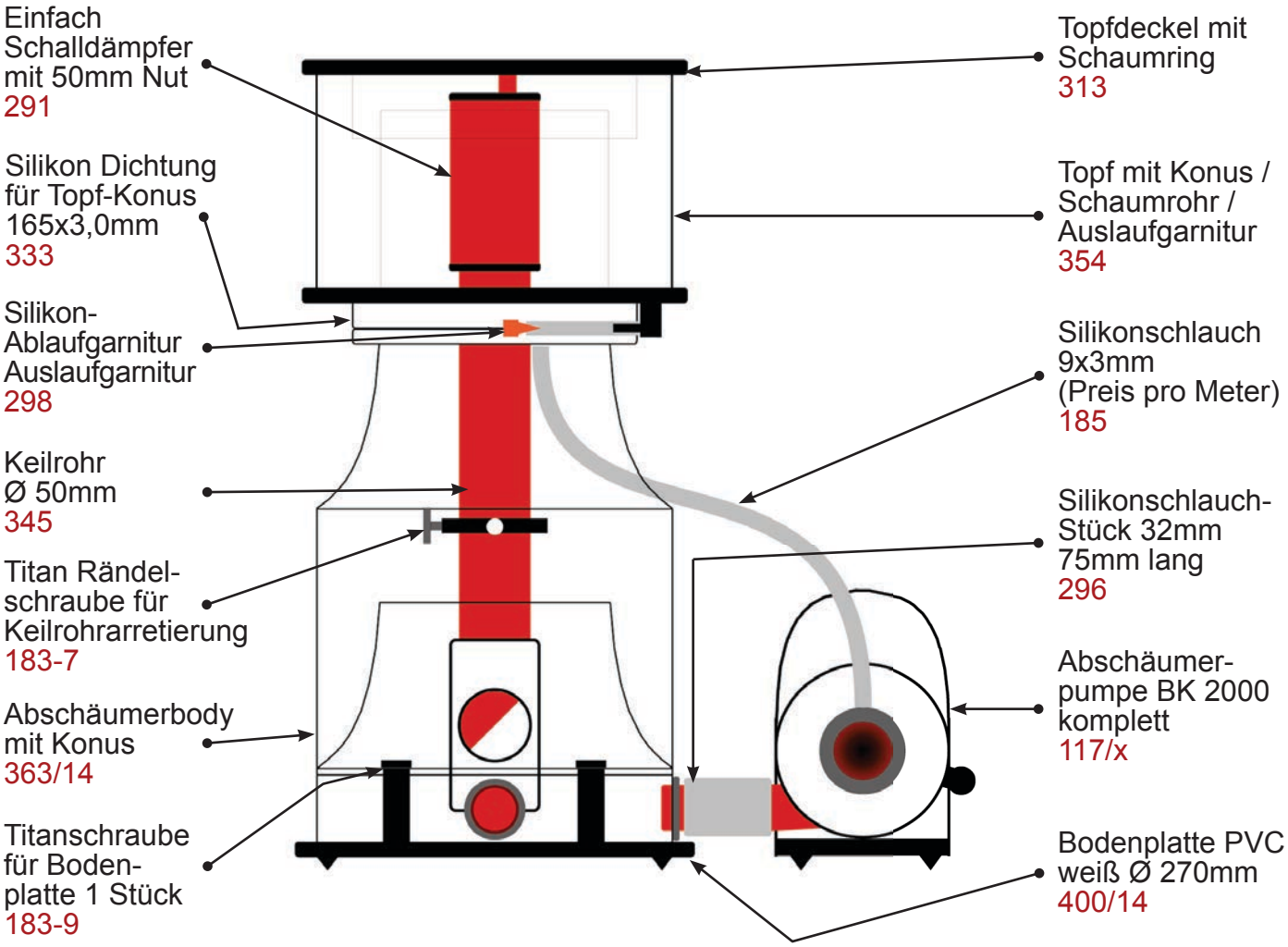

Royal Exclusiv Pumpen & Anlagenbau

Klaus Jansen // Richard-Byrd-Str. 7 // 50829 Köln // Deutschland

Fon +49(0)221/222886 0 // Fax +49(0)221/22288622
info@royal-exclusiv.de // www.royal-exclusiv.de

Since 1986

Eiweißabschäumer Bubble King® Supermarin 250 Artikel Nr. 91
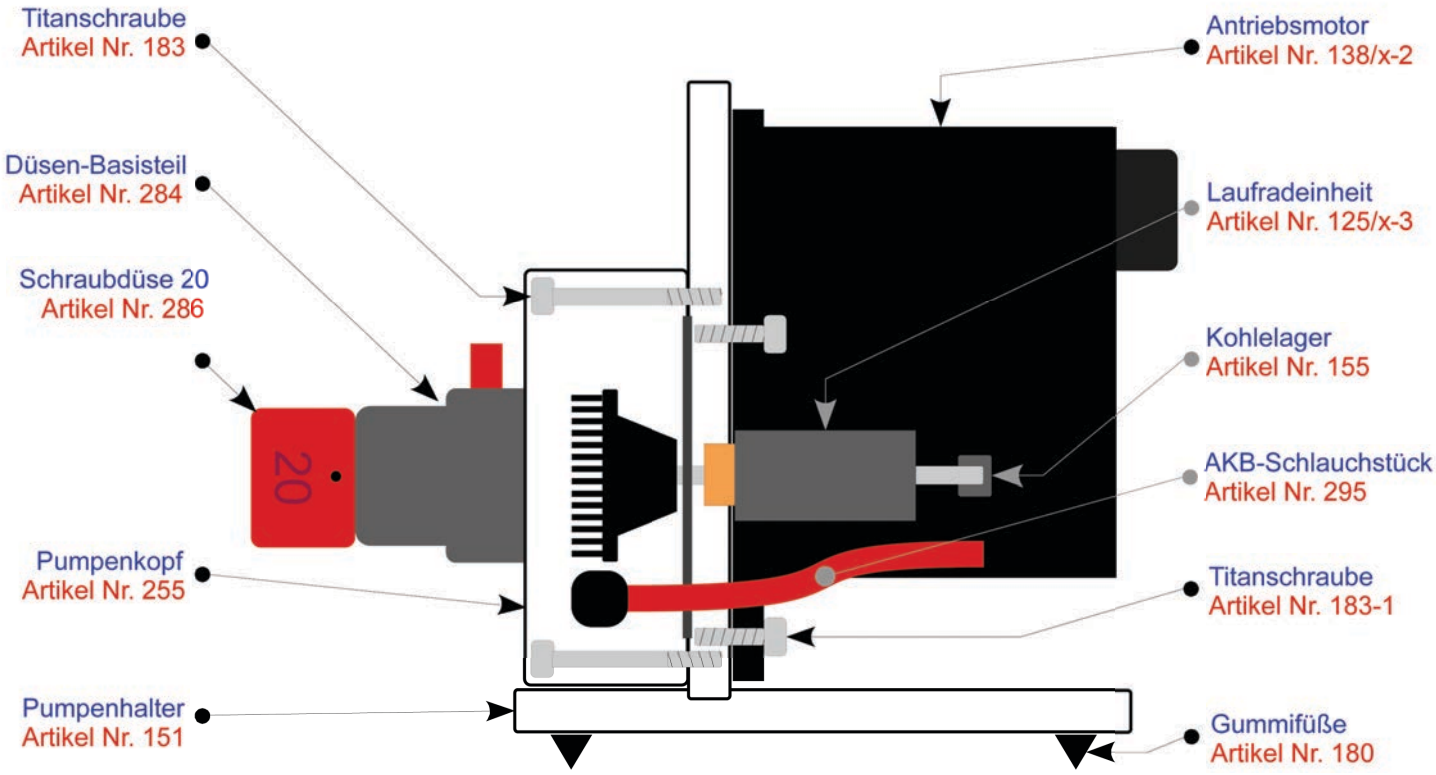
Bitte das x durch die entsprechende Nummer für die Stromspannung 110/230Volt ersetzen.