Royal Exclusiv Pumpen & Anlagenbau

Klaus Jansen // Richard-Byrd-Str. 7 // 50829 Köln // Deutschland

Fon +49(0)221/222886 0 // Fax +49(0)221/22288622
info@royal-exclusiv.de // www.royal-exclusiv.de

Since 1986

vs15

Ersatzteil- und Zubehörliste für Bubble King® DeLuxe 650/M

Für alle Bubble King® DeLuxe Eiweißabschäumer 650 intern modifiziert

DEU

Royal Exclusiv Pumpen & Anlagenbau

Klaus Jansen // Richard-Byrd-Str. 7 // 50829 Köln // Deutschland

Fon +49(0)221/222886 0 // Fax +49(0)221/22288622
info@royal-exclusiv.de // www.royal-exclusiv.de

Since 1986

Eiweißabschäumer Bubble King® DeLuxe 650 intern Artikel Nr. 85/M 8.139,60 €

Ersatzteilliste	*Art.Nr. (110V)*	*(230V)*	*Preis*
Einfach Schalldämpfer für Ø 63mm Keilrohr	293	293	**51,45 €**
Doppel Schalldämpfer für Ø 63mm Keilrohr	294	294	**82,95 €**
Silikon-Ablaufgarnitur (Auslausgarnitur)	298	298	**23,52 €**
Topfdeckel mit Schaumring	317/14	317/14	**168,00 €**
Topf mit Konus / Schaumrohr / Ablaufgarnitur	361/14	361/14	**520,80 €**
Silikon Dichtung für Topf-Konus 180x4,0mm	433	433	**12,28 €**
Silikonschlauch-Stück 32mm 75mm lang	296	296	**8,25 €**
Keilrohr Ø 63mm PVC rot	348	348	**57,75 €**
Titanschraube für Eindüsungspfanne	183-7	183-7	**10,40 €**
Kunststoffschraube für Rohrhalter 6x12mm	181-1	181-1	**0,53 €**
Titan Rändelschraube für Arretierung Keilrohr	183-8	183-8	**15,75 €**
Titanschraube für Bodenplatte 1 Stück	183-4	183-4	**2,89 €**
Gummifüße 4 Stück	180	180	**4,20 €**
Silikonschlauch 9x3mm (Preis pro Meter)	185	185	**19,42 €**
Bodenplatte PVC weiß 690 / 690mm	395	395	**243,13 €**
Abschäumerpumpe BK 2500 komplett	114/1-1	114/2-1	**840,00 €**
Antriebsmotor BK 2500 mit AKB (Anti-Kalk-Bypass)	138/1-1	138/2-1	**369,60 €**
Pumpenkopf PVC weiß mit AKB (Anti-Kalk-Bypass)	250	250	**204,96 €**
Laufradeinheit komplett mit Metallachse für BK25 00	125/1-4	125/2-4	**231,00 €**
Gleitlagerbuchse mit O-Ring 1 Stück	155	155	**6,83 €**
Titanschrauben für Pumpenkopf 4 Stück	183	183	**26,88 €**
Titanschrauben für Motorblock 4 Stück	183-1	183-1	**12,28 €**
Standsockel hochliegend PVC weiß	150-1	150-1	**117,60 €**
V4A Schraube 6 x 110mm für Schalldämpfer	182-4	182-4	**7,35 €**
AKB Schlauchstück Ø 8mm rot	295	295	**4,20 €**
Düsen - Basisteil intern mit Ozonanschluß	284	284	**17,64 €**
Schraubdüse 22mm	288	288	**19,21 €**
Silikon Dichtung 90x2,5mm für Pumpenkopf BK2500	169	169	**5,36 €**
Silikon Dichtung 82x4,0mm für Motorblock BK2500	170	170	**4,67 €**

Für die Ersatzteilliste Red Dragon® 3 Abschäumerpumpe siehe separates Dokument.
Downloadbar auf unserer Homepage unter Red Dragon® 3 Abschäumerpumpe.

Zubehör	*Art.Nr. (110V)*	*(230V)*	*Preis*
Zusatzschalldämpfer Ø 63mm	999	999	**33,60 €**
Halterung Ø 63mm für Decken- oder Wandmontage	930-63	930-63	**6,83 €**
Schalldämpfer - Innenteil	294-1	294-1	**6,20 €**
Silikonfett Tube 6g	030/6	030/6	**2,63 €**
Silikonfett Tube 25g	030/25	030/25	**7,88 €**

Royal Exclusiv Pumpen & Anlagenbau

Klaus Jansen // Richard-Byrd-Str. 7 // 50829 Köln // Deutschland

Fon +49(0)221/222886 0 // Fax +49(0)221/22288622
info@royal-exclusiv.de // www.royal-exclusiv.de

Since 1986

Eiweißabschäumer Bubble King® DeLuxe 650 intern modifiziert **Artikel Nr. 85/M**

Bitte das x durch die entsprechende Nummer für die Netzspannung 110/230Volt ersetzen.

Ersatzteil

Einfach Schalldämpfer
für Ø 63mm Keilrohr
293

Ersatzteil

Doppelt Schalldämpfer
für Ø 63mm Keilrohr
294

Ersatzteil

Silikon-Ablaufgarnitur
Auslaufgarnitur
298

Ersatzteil

Topfdeckel mit Schaumring
317/14

Ersatzteil

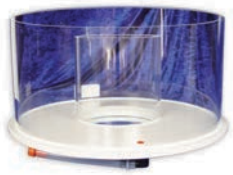

Topf mit Konus / Schaum-
rohr / Auslaufgarnitur
361/14

Ersatzteil

Silikon Dichtung für
Topf-Konus 180x4,0mm
433

Ersatzteil

Silikonschlauch-Stück
32mm 75mm lang
296

Ersatzteil

Keilrohr Ø 63mm
348

Ersatzteil

Titanschraube
für Eindüsungspfanne
183-7

Ersatzteil

Kunststoffschraube
für Rohrhalter 6x12mm
181-1

Ersatzteil

Titan Rändelschraube
für Arretierung Keilrohr
183-8

Ersatzteil

Titanschraube
für Bodenplatte 1 Stück
183-4

Ersatzteil

Gummifüße 4 Stück
180

Ersatzteil

Silikonschlauch 9x3mm
(Preis pro Meter)
185

Ersatzteil

Bodenplatte PVC weiß
690 / 690mm
395

Ersatzteil

Abschäumerpumpe
BK 2500 komplett
114/x-1

Für weitere Informationen schauen Sie bitte im Netz unter www.royal-exclusiv.de. Einfach Artikelnummer oder Name in die Suchmaske eintragen oder email an: info@royal-exclusiv.de.
Alle Angaben ohne Gewähr. Wir versuchen unser Bestes, aber Druckfehler vorbehalten.

Royal Exclusiv Pumpen & Anlagenbau

Klaus Jansen // Richard-Byrd-Str. 7 // 50829 Köln // Deutschland

Fon +49(0)221/222886 0 // Fax +49(0)221/22288622
info@royal-exclusiv.de // www.royal-exclusiv.de

Since 1986

Eiweißabschäumer Bubble King® DeLuxe 650 intern modifiziert

Artikel Nr. 85/M

Bitte das x durch die entsprechende Nummer für die Netzspannung 110/230Volt ersetzen.

Ersatzteil

Antriebsmotor BK 2500
mit AKB
138/x

Ersatzteil

Pumpenkopf PVC weiß
mit AKB (Anti-Kalk-Bypass)
250

Ersatzteil

Laufradeinheit komplett
mit Metallachse für BK2500
125/x-4

Ersatzteil

Gleitlagerbuchse
mit O-Ring
155

Ersatzteil

Titanschrauben
für Pumpenkopf 4 Stück
183

Ersatzteil

Titanschrauben
für Motorblock 4 Stück
183-1

Ersatzteil

Standsockel hochliegend
PVC weiß
150-1

Ersatzteil

V4A Schraube 6 x 110mm
für Resonator/Schalldämpfer
182-4

Ersatzteil

AKB Schlauchstück
Ø 8mm rot
295

Ersatzteil

Düsen - Basisteil intern
mit Ozonanschluß
284

Ersatzteil

Schraubdüse 22mm
288

Ersatzteil

Dichtungsring 90 x 2,5mm
für Pumpenkopf BK2500
169

Ersatzteil

Dichtungsring 82 x 4,0mm
für Motorblock BK 2500
170

Für weitere Informationen schauen Sie bitte im Netz unter www.royal-exclusiv.de. Einfach Artikelnummer oder Name in die Suchmaske eintragen oder email an: info@royal-exclusiv.de.
Alle Angaben ohne Gewähr. Wir versuchen unser Bestes, aber Druckfehler vorbehalten.

Royal Exclusiv Pumpen & Anlagenbau

Klaus Jansen // Richard-Byrd-Str. 7 // 50829 Köln // Deutschland

Fon +49(0)221/222886 0 // Fax +49(0)221/22288622
info@royal-exclusiv.de // www.royal-exclusiv.de

Since 1986

Eiweißabschäumer Bubble King® DeLuxe 650 intern modifiziert **Artikel Nr. 85/M**

Bitte das x durch die entsprechende Nummer für die Netzspannung 110/230Volt ersetzen.

Zubehör

Zusatzschalldämpfer
Ø 63mm
999

Zubehör

Halterung Ø 63mm für Decken- oder Wandmontage
930-63

Zubehör

Schalldämpfer - Innenteil
294-1

Zubehör

Silikonfett Tube 6g
030-6

Royal Exclusiv Pumpen & Anlagenbau

Klaus Jansen // Richard-Byrd-Str. 7 // 50829 Köln // Deutschland

Fon +49(0)221/222886 0 // Fax +49(0)221/22288622
info@royal-exclusiv.de // www.royal-exclusiv.de

Since 1986

Eiweißabschäumer Bubble King® DeLuxe 650 intern modifiziert

Artikel Nr. 85/M

Bitte das x durch die entsprechende Nummer für die Netzspannung 110/230Volt ersetzen.

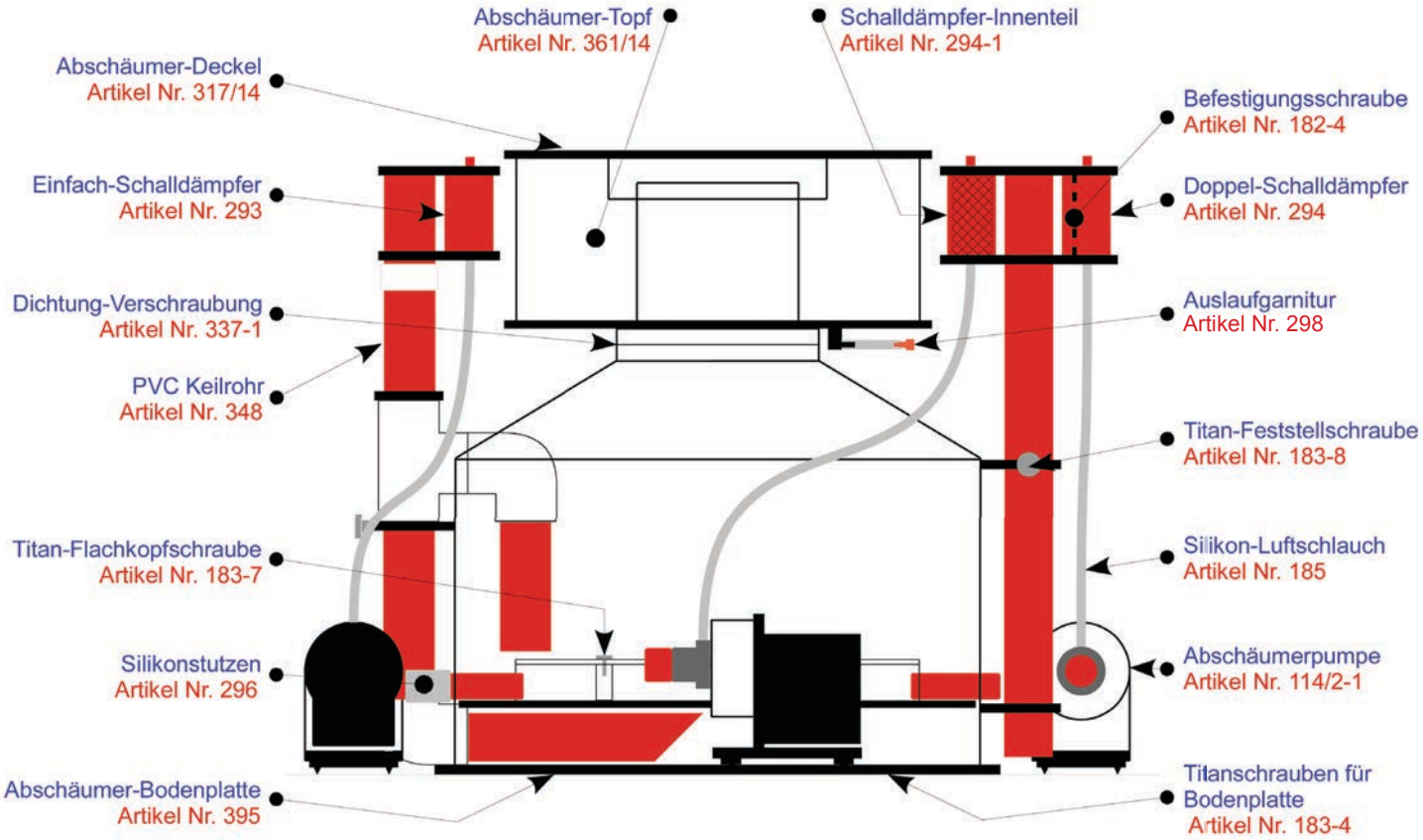

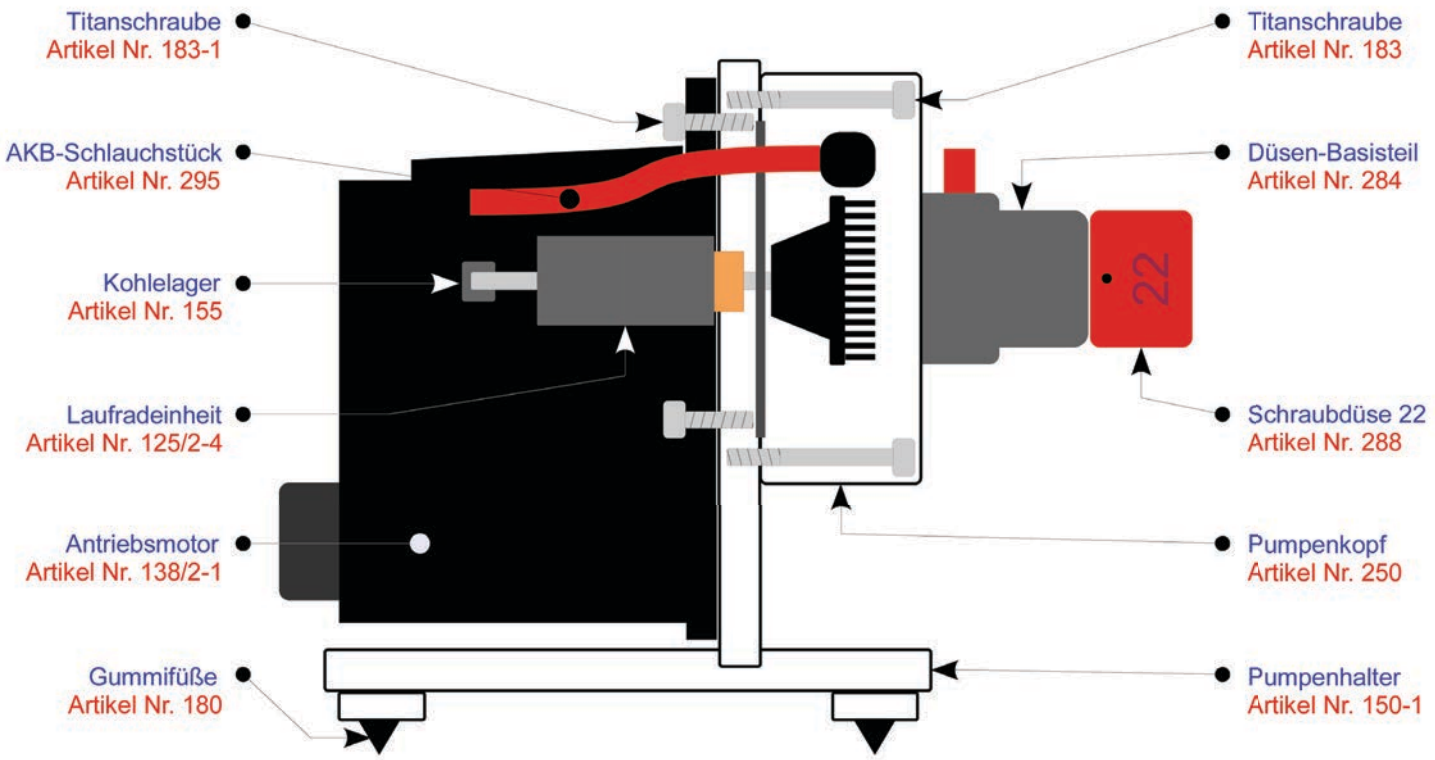

Für weitere Informationen schauen Sie bitte im Netz unter www.royal-exclusiv.de. Einfach Artikelnummer oder Name in die Suchmaske eintragen oder email an: info@royal-exclusiv.de.
Alle Angaben ohne Gewähr. Wir versuchen unser Bestes, aber Druckfehler vorbehalten.